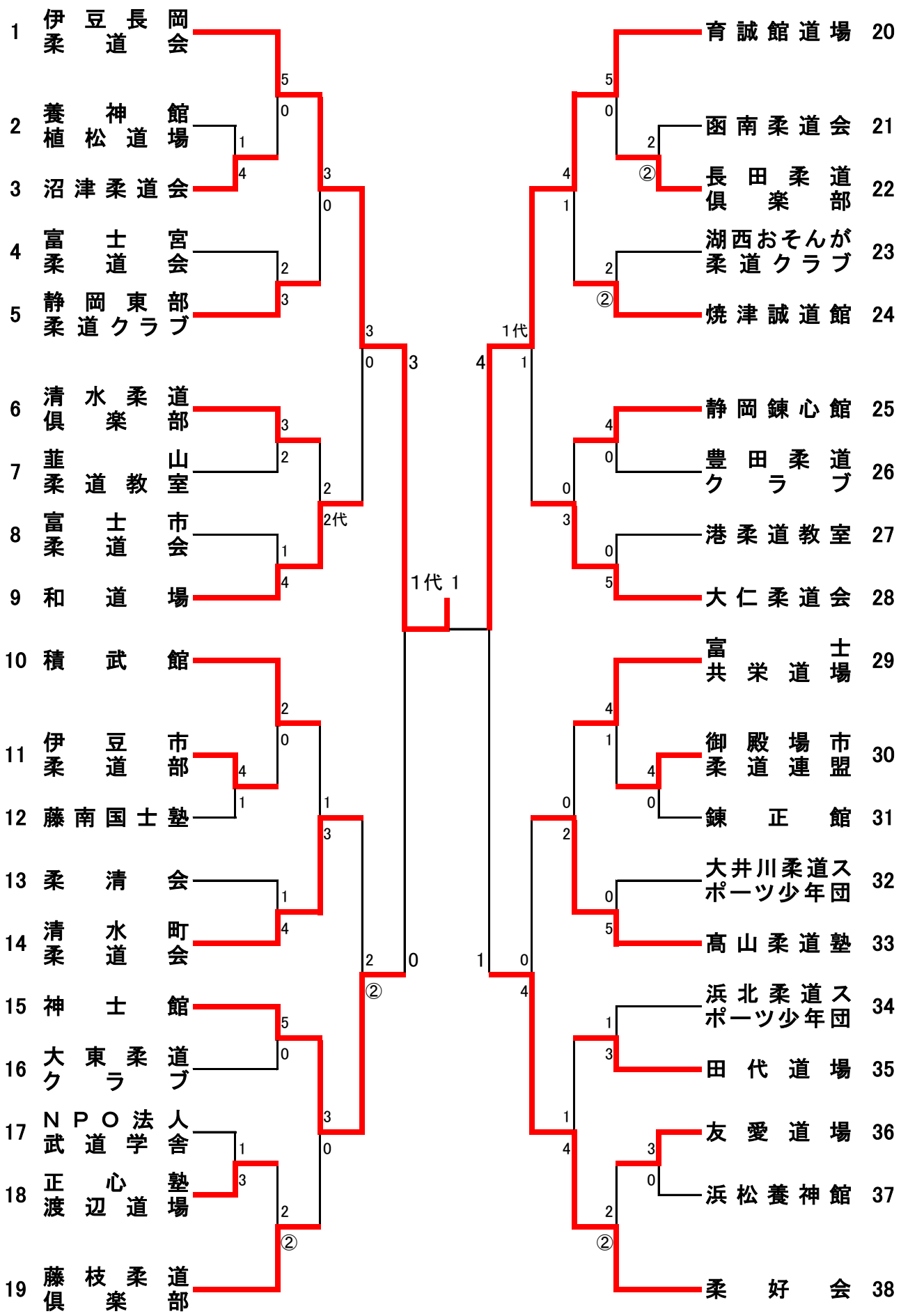
1 伊豆長岡柔道会
2 養神館植松道場
3 沼津柔道会
4 富士宮柔道会
5 静岡東部柔道クラブ
6 清水柔道倶楽部
7 韮山柔道教室
8 富士市柔道会
9 和道場
10 積武館
11 伊豆市柔道部
12 藤南国士塾
13 柔清会
14 清水町柔道会
15 神士館
16 大東柔道クラブ
17 NPO法人武道学舎
18 正心塾渡辺道場
19 藤枝柔道倶楽部
育誠館道場 20
函南柔道会 21
長田柔道倶楽部 22
湖西おそんが柔道クラブ 23
焼津誠道館 24
静岡錬心館 25
豊田柔道クラブ 26
港柔道教室 27
大仁柔道会 28
富士共栄道場 29
御殿場市柔道連盟 30
錬正館 31
大井川柔道スポーツ少年団 32
高山柔道塾 33
浜北柔道スポーツ少年団 34
田代道場 35
友愛道場 36
浜松養神館 37
柔好会 38
1代
2代
1代 1