中学女子の部
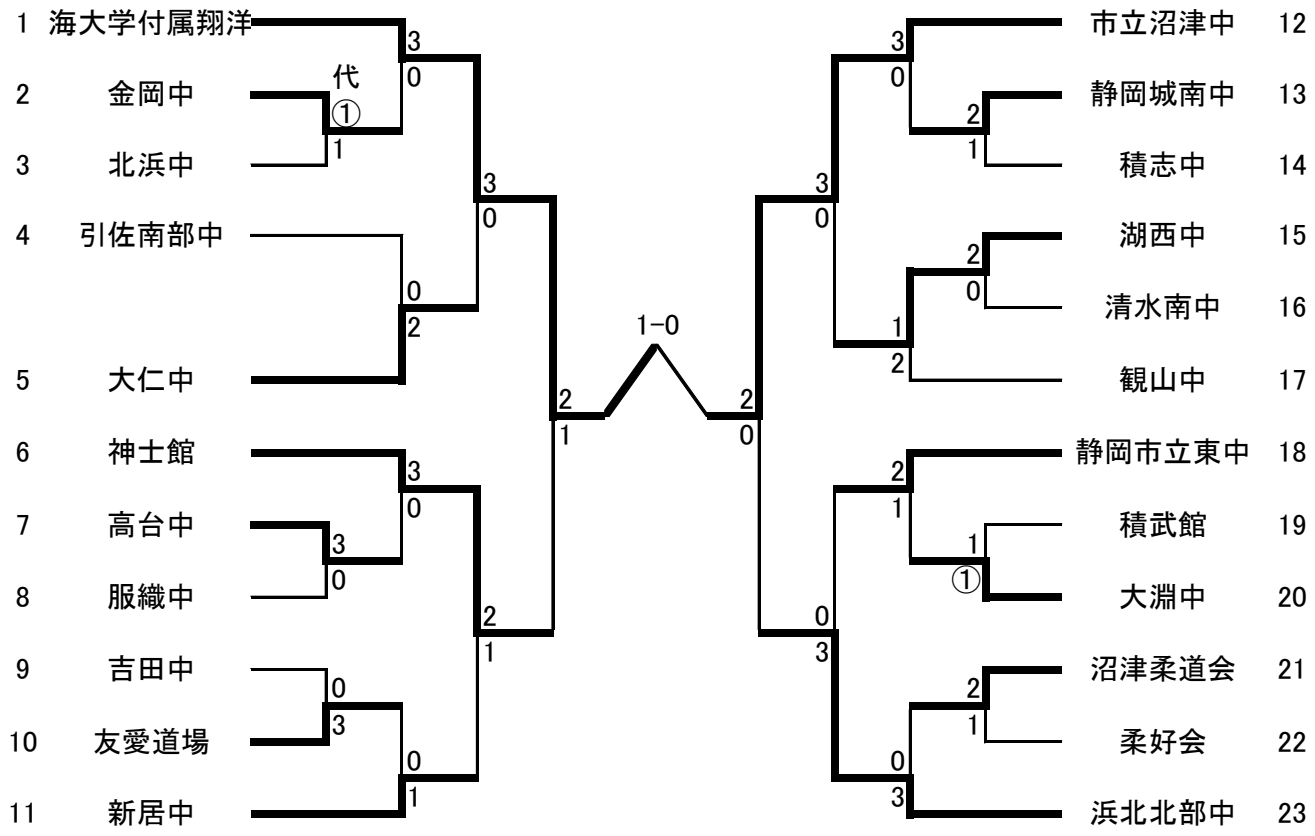
（第六試合場）